Ultrahangos Kábelköteg Hegesztőgép 3000W, 20KHz - WPM-X00

Model No. WPM-X00

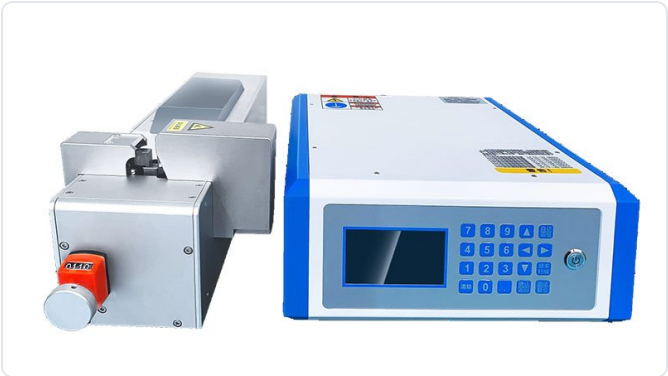

SPECIFICATIONS

Berendezés modellszáma	WPM-X00
Működési frekvencia	20KHz
Bemeneti feszültség	AC 220V / 50Hz
Teljesítmény	3000 W
Hegeszthető kábelköteg mérete	0,35 mm^2 - 12 mm^2
Hegeszthető huzal átmérő	Φ 0,3 mm vagy kevesebb
Termelési hatékonyság	Körülbelül 0,6 s/hegesztés
Súly	25 kg (hegesztőállvány) + 10 kg (elektromos doboz)
Megjelenítési mód	4,3" LCD képernyő + kulcsbeállítás

A WPM-X00 hordozható ultrahangos kábelköteg-hegesztő réz- és alumíniumkábelhez 0.35-12 mm2 között, 0.3 mm vagy kisebb sodronyátmérővel. 20 kHz-en, 3000 W-tal fut, egy hegesztés körülbelül 0.6 s. Az egység egy 25 kg-os hegesztőállványból és egy 10 kg-os, 4.3 hüvelykes LCD-vel és billentyűzettel ellátott vezérlődobozból áll.

Az alumínium nem vesz fel megbízhatóan forraszt, mert az oxid gyorsabban újraképződik, mint ahogy a folyasztószer kezelni tudná, így a kábelköteg alumínium-réz kötéseit általában mechanikusan készítik, és az ellenállásuk a kötés korróziójával elúszik. Az ultrahangos hegesztés a szonotród alatt elmozdítja az oxidot, és közvetlenül egyesíti a sodronyokat. Ezért van ez az egység Cu/Al munkára megadva, nem csak rézre.

A WPM-001N-hez képest a WPM-X00 1000 W-tal több ultrahangteljesítményt hordoz és hozzáadja az alumíniumképességet, kisebb maximális keresztmetszet mellett: 12 mm2 a 20 mm2-rel szemben, az alsó határ pedig 0.35 mm2-ig megy le. A felülete 4.3 hüvelykes LCD billentyűzettel, nem 7 hüvelykes érintőképernyő, vezérlődobozza pedig a kettő közül a könnyebb, 10 kg.

Fő jellemzők

1. 3000 W, 20 kHz-en, réz- és alumíniumkábel hegesztése 0.35-12 mm2 között, 0.3 mm vagy kisebb sodronyátmérővel

2. Kötésenként körülbelül 0.6 s hegesztési idő, a billentyűzeten megadva és ugyanabból a receptből ismételve

3. A hegesztés 20 kHz rezgéssel, nem ütéssel készül, így nincs kalapácszaj a padon

4. A szonotród magasságát a hegesztőfej első kézikereke állítja, így a rés a kötegvastagságot követi

5. Cu-Cu, Al-Al és Cu-Al kötések készülnek ugyanazon a fejen, folyasztószer és kötőfém nélkül

6. Piros stopgomb a fejen, kulcsos kapcsoló a vezérlődobozon, és védett szonotród, amely csak a beszorított kötegen zár

Műszaki adatok

Paraméter	Specifikáció
Típus	WPM-X00
Gép típusa	Hordozható ultrahangos kábelköteg-hegesztő
Üzemi frekvencia	20 kHz
Berendezés teljesítménye	3000 W
Vezetéktartomány	0.35-12 mm2, réz / alumínium
Vezetékátmérő	0.3 mm vagy kisebb
Hegesztési sebesség	Körülbelül 0.6 s hegesztésenként
Kijelző	4.3 hüvelykes LCD gombos beállítással
Bemeneti feszültség	AC 220 V / 50 Hz
Állvány mérete / tömege	573 x 220 x 190 mm / 25 kg
Vezérlődoboz mérete / tömege	345 x 477 x 155 mm / 10 kg

Alkalmazások

— Autóipari kábelköteg: alumínium- és rézkötések, ahol a forrasztás megbízhatatlan

— Készülék- és HVAC-kivezetések: alumíniumvezető-kötések zsinórkészletekben és motorkivezetésekben

— Motor- és transzformátortekercsek: alumínium zománchuzal-leágazások rézkivezetésekhez kötve

— Akkumulátor és áramelosztás: Cu-Al átmenetek kétfémes kapocs nélkül

— Vegyes réz- és alumíniumkészletet futtató kötegműhelyek: egy fej fedi mindkettőt második eljárás nélkül

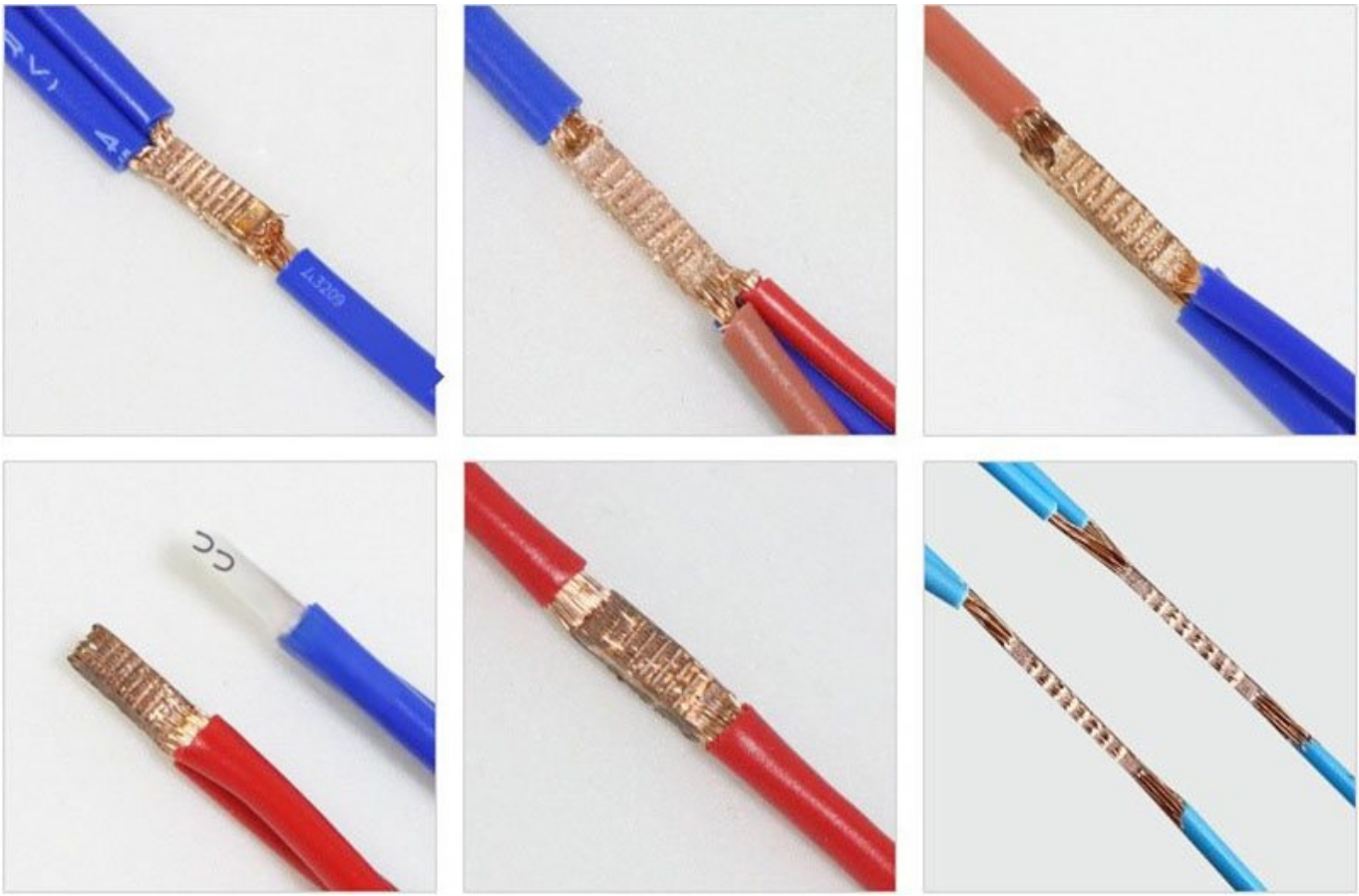

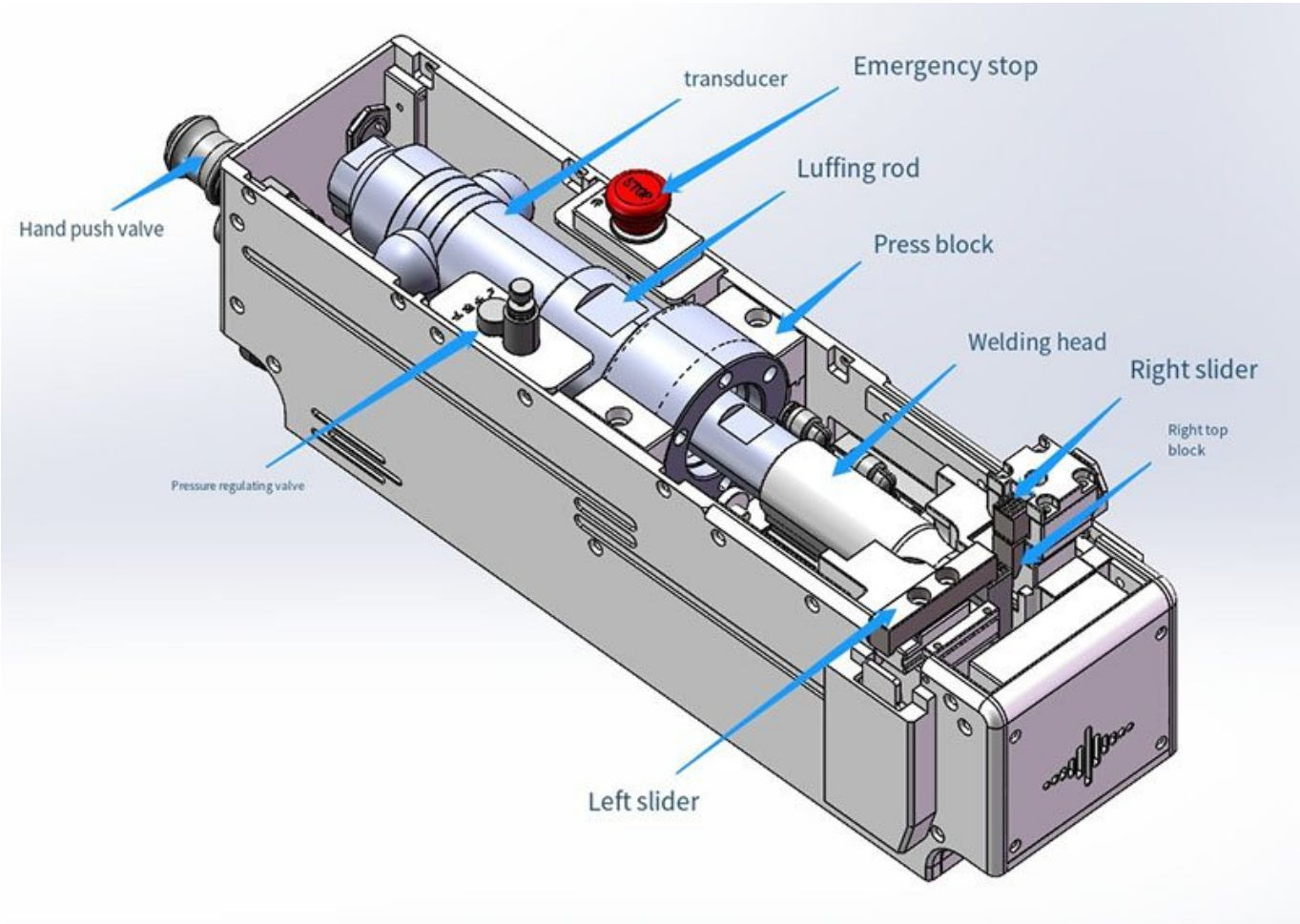
transducer
Emergency stop
Luffing rod
Hand push valve
Press block
Welding head
Right slider
Right top block
Pressure regulating valve
Left slider

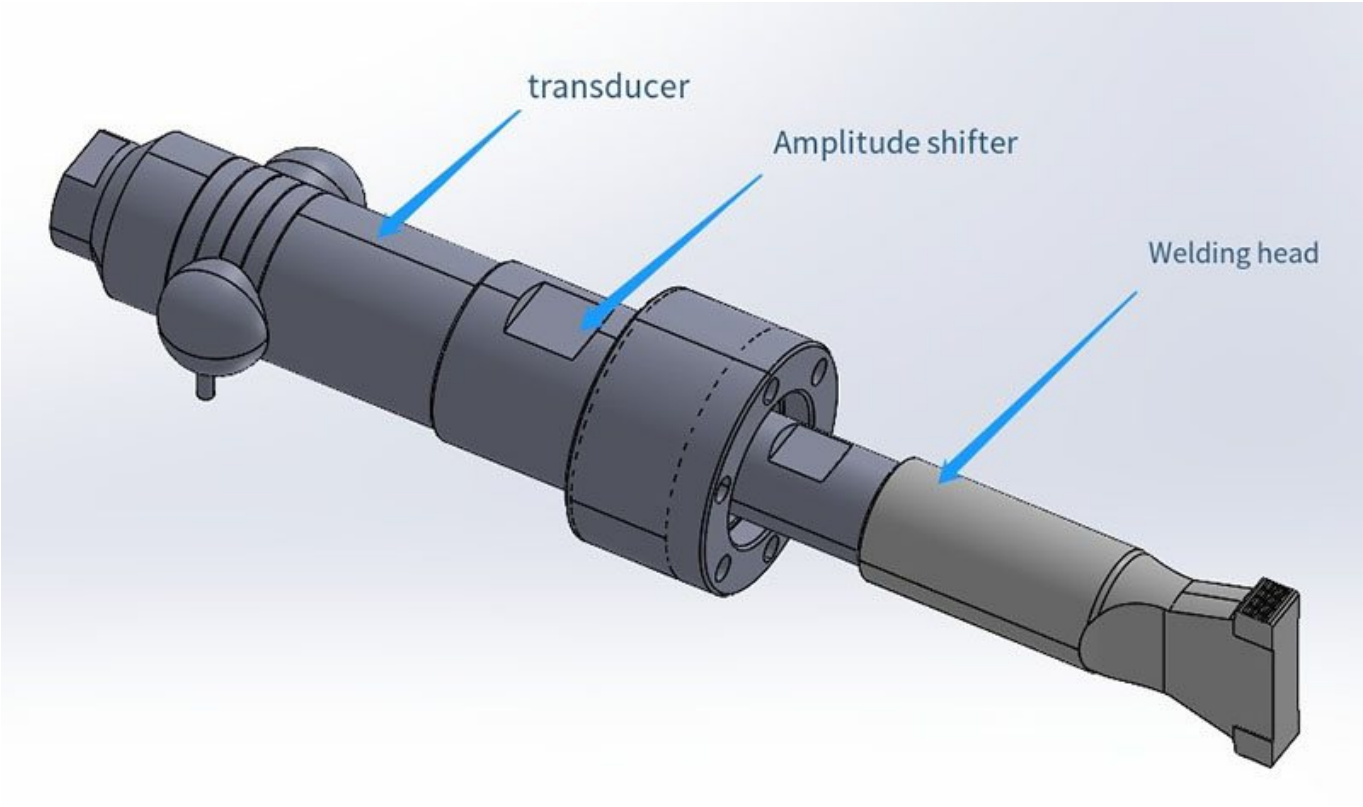


Auto industry


> Healthcare <


> Battery industry <>


> Home appliance industry


> Aerospace <


> Data transmission <

FAQ

Milyen huzalméreteket és anyagokat tud kezelni a WPM-X00 hordozható ultrahangos huzalköteg hegesztő?

A WPM-X00 úgy van tervezve, hogy réz és alumínium vezetékeket is képes hegeszteni 0,35 mm² és 12 mm² közötti keresztmetszeti tartományban. Ez a sokoldalúság széles körű alkalmazásokhoz teszi alkalmassá, a finom szálú vezetékektől a nehézipari kábelekig.

Milyen gyors a hegesztési folyamat ezzel a hordozható ultrahangos hegesztővel?

A WPM-X00 rendkívül gyors, mindössze 0,6 másodperces hegesztési ciklussal rendelkezik. Ez a nagy sebességű működés jelentősen növeli a termelési hatékonyságot és átviteli sebességet olyan gyártási környezetekben, mint az autóipari huzalköteg összeszerelés.

Mik a WPM-X00 hegesztő kulcsfontosságú műszaki jellemzői és teljesítménye?

Ez az ipari minőségű hordozható hegesztőgép 20 kHz-es ultrahangfrekvencián működik és 3000 W teljesítményt szolgáltat. Ez a kombináció erős, szilárdtestű hegesztést biztosít az alapfémek megolvasztása nélkül, ami megbízható, hideg és fluxusmentes kapcsolatokat eredményez.

Mely iparágak és alkalmazások számára ideális ez a huzalköteg hegesztő?

A WPM-X00 ideálisan alkalmas az autóipari huzalköteg gyártására, készülékek gyártására és általános ipari kábelösszeszerelésre. Hordozható kialakítása és rézzel és alumíniummal egyaránt való kompatibilitása sokoldalú megoldást kínál a soron történő gyártáshoz, javítóállomásokhoz és K&F osztályokhoz.

Mik a fő előnyei az ultrahangos hegesztésnek a huzalkötegeknél a hagyományos módszerekkel összehasonlítva?

Az ultrahangos hegesztés a WPM-X00 segítségével számos előnnyel jár: metallurgiai kötést hoz létre hőérintett zónák vagy rideg intermetallikusok nélkül (ami az alumínium esetében kritikus). A folyamat nem igényel fogyóeszközöket, mint forraszanyag vagy fluxus, következetes és megbízható kötéseket produkál, és környezetbarát a gőzök vagy ólom hiánya miatt.